浸漬ヒーター式（E型） ホリメシイ手許炉

Immersion Heater HOLIMESY Furnace (Model E)

株式会社 広築
HIROCHIKU CO., LTD.

浸漬ヒーター式（E型）ホリメシイ手許炉

概　要
Generals

ホリメシイ手許炉の利点を最大限に生かした熱効率の良い浸漬ヒーター型ホリメシイ手許炉。

The immersion heater HOLIMESY Dosing Furnace fully utilizes the benefits of the HOLIMESY Dosing Furnace and further improves thermal efficiency.

特　長
Special Features

- 湯の品質が良い。
- 温度ムラがない。
- 酸化ロスが少ない。
- 熱効率が良く、省エネタイプ。
- 湯温と雰囲気温度の差が少ない。
- ボトム式特有の湯もれの不安がない。
- ヒーター寿命が長い。

- The quality of the melt is good.
- There are no fluctuations in temperature of the melt.
- Loss due to oxidization is minimized.
- Thermal efficiency is good, contributing to energy savings.
- Differences between melt temperatures and ambient temperatures are small.
- There is no need to worry about melt leakage, a problem peculiar to the types with immersion heaters located at the bottom.
- The heater features a long life.

構造図
Construction

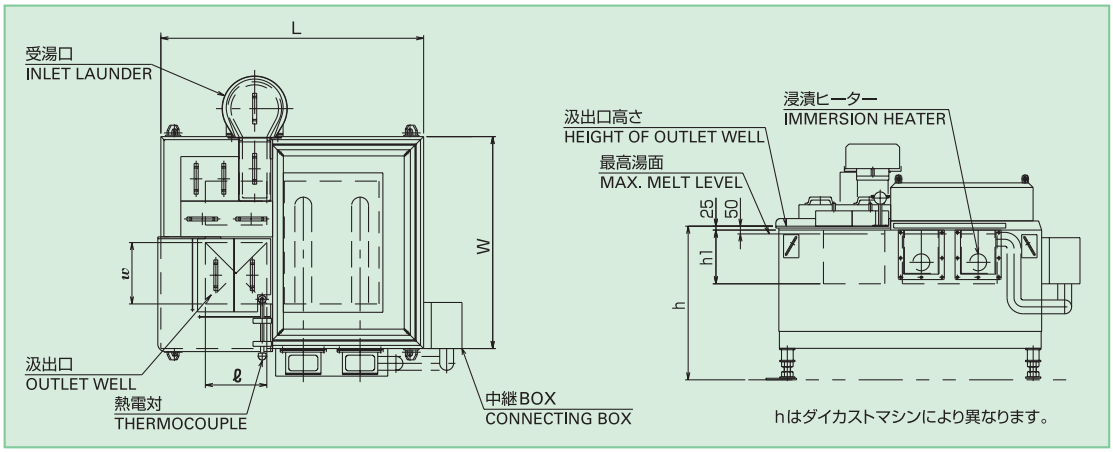

仕　様
Specification

型　式 Model	Aℓ容量 Holding Capacity kg	出湯口寸法 m/m Well Dimensions ℓ×w	深さ Depth m/m h1	外形寸法 m/m Outer Dimensions L×W	設備電力 Power Requirements kW	使用電力 kW Power Consumption 操業時 During Operation	使用電力 kW Power Consumption 休止時 Upon Holding	最大汲出量 Max.Ladling Weight kg	湯面変化寸法 Melt Level Change m/m
E−695	695	400×400	400	1710×1380	16 (8+8)	5.8	3.0	320	375~200
E−730	730	450×400	400	1760×1380	16 (8+8)	6.5	3.2	335	375~200
E−830	830	450×450	450	1760×1405	16 (8+8)	7.0	3.3	445	425~200
E−930	930	450×450	500	1760×1405	16 (8+8)	7.0	3.4	495	475~225
E−1150	1150	500×500	500	2040×1625	20 (10+10)	8.2	3.8	580	475~250
E−1200	1200	550×500	500	2090×1625	20 (10+10)	8.3	4.0	600	475~250
E−1400	1400	550×550	550	2210×1625	20 (10+10)	9.4	4.1	735	525~275

上記以外の大型炉の製作も可能です。

株式会社 広築
HIROCHIKU CO., LTD.

機器事業部　〒650-0047　神戸市中央区港島南町4丁目2番4
TEL (078) 306-2980　FAX (078) 306-2981

4-2-4 Minatojima-Minamimachi, Chuo-ku, Kobe, Japan
(Postal code 650-0047)

HIROCHIKU ASIA (THAILAND) CO., LTD.

91/1 Chaiyo Bldg., 11th Flr., Rama 9 Road,
Kwaeng Huaykwang, Khet Huaykwang
Bangkok 10310, Thailand
TEL：66-(0)2-643-0241　FAX：66-(0)2-643-0243